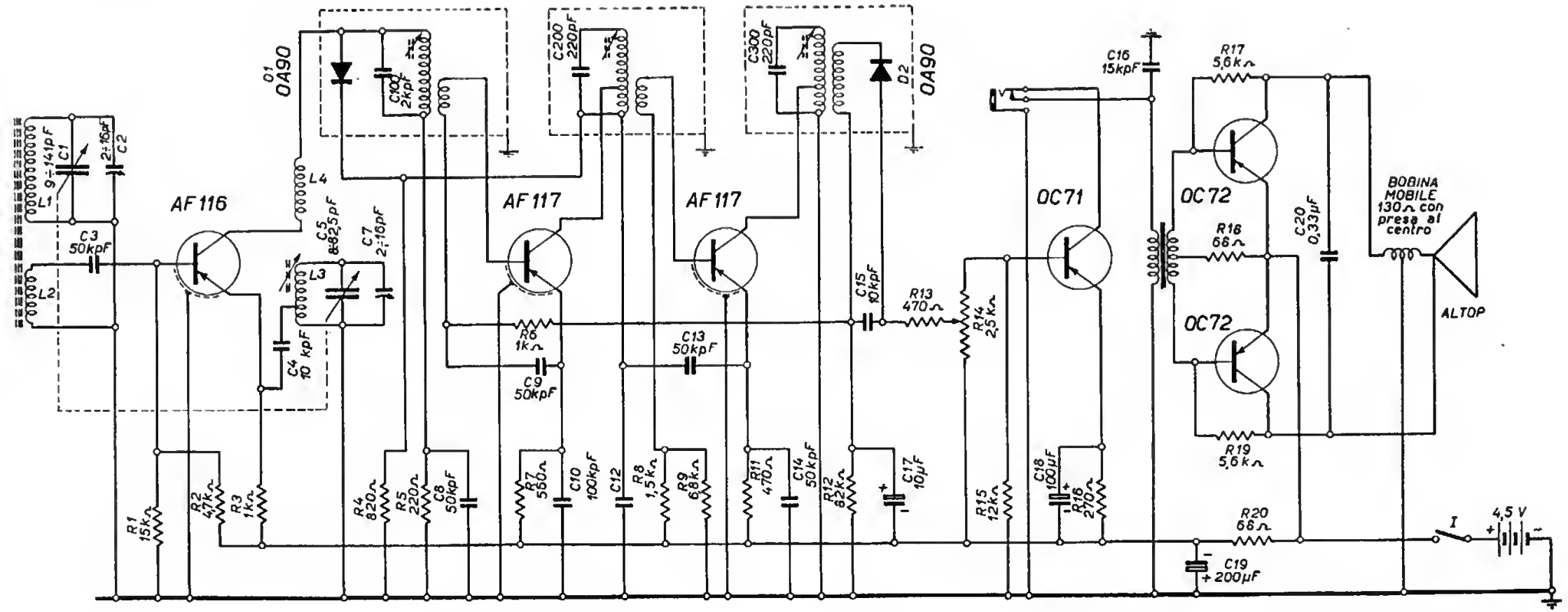Radiomarelli RD304